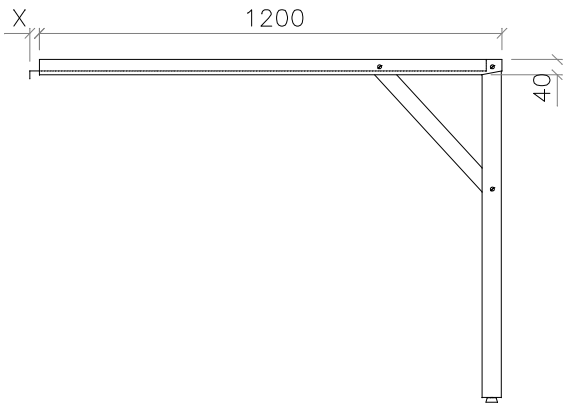

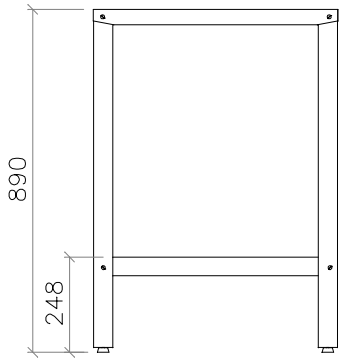

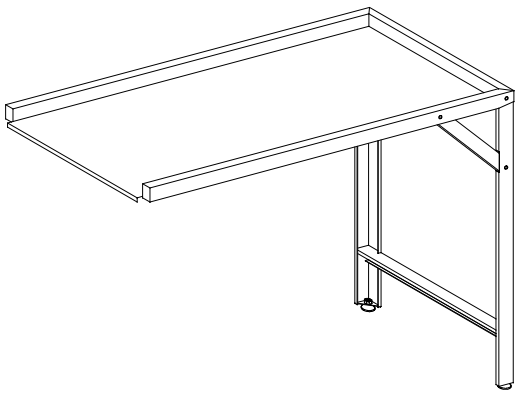

COTA "X" VARIÁVEL CONFORME
MODELO DA MAQUINA DE LAVAR LOUÇAS

CONSTRUÇÃO:

- TAMPO EM AÇO INOX
- PÉ EM PERFIL DOBRADO COM SAPATA NIVELADORA
- ACABAMENTO ESCOVADO

MEDIDAS EM MILIMETROS

ESTE DESENHO É DE PROPRIEDADE DA TOPEMA IND. COM. LTDA., ESTANDO TODOS SEUS DIREITOS RESERVADOS, NÃO PODENDO SER COPIADO PARCIAL OU INTEGRALMENTE SEM PREVIA AUTORIZAÇÃO

TOPEMA COZINHAS PROFISSIONAIS

CLIENTE:
DESCRIÇÃO: MESA P/ MAQ. LAVAR LOUÇAS
OP: ITEM: QTD.:

PROJ.:	ESCALA:
TOPEMA	S/ESC
DES.:	DATA:
SLC	30/06/17
DESENHO N	REV.
7010228407	0

FORMATO A4 (297x210mm)